MANUEL DE L'UTILISATEUR

Support de cassette mobile

Instructions générales 2
Déballage, stockage 2
Conseils de sécurité 3
Recommandations 4
Abréviations et symboles 5
Responsabilité du fabricant 5
Obligation de l'utilisateur 5

Mise en place du détecteur 5
Conseil d'entretien et de désinfection 7
Maintenance et service 7

Compatibilité 8
Caractéristiques 9

Garantie 10
Coordonnées du fabricant 11

* Nous vous remercions pour votre achat et vous prions de lire attentivement les indications qui suivent pour une bonne utilisation du matériel.

Instructions générales

Support de cassette mobile sur roulettes pour tout formats de cassettes de 18 x 24 cm à 40 x 120 cm.

Déballage, stockage

Vous venez d'acquérir un support de cassette mobile.

Avant le déballage veillez :

- à ce que le carton soit en bon état.
- si le carton est âbimé ou vous paraît suspect, vous devez le signaler au transporteur et notifier sur le bon de livraison l'étendue des dégâts.

Au déballage veillez :

- à ce que le matériel soit dans un état impeccable, sans coups ni rayures.
- à ce que toutes les fonctionnalitées soient en état de marche.
- en cas de problème, vous devez le signaler au transporteur et notifier sur le bon de livraison l'étendue des dégâts.

ATTENTION : Toutes inscriptions sur le bon de livraison *«sous réserve de vérification»* (ou autre dans le même style) n'a aucune valeur juridique.

Seul un constat écrit lors de la réception du matériel a valeur.

Condition de stockage, voir en page 10.

Lors du stockage magasin ou entrepot, le matériel doit toujours rester dans son carton d'origine, a l'abri de la pluie et des intempéries. Lorsque le matériel n'est plus utilisé, le stocker dans un endroit à l'abri du passage et des mouvements des machines se trouvant dans la salle.

* *Ce matériel n'a aucun lien avec la source radiogène, il ne sert qu'à maintenir un patient en position pour faciliter la prise de cliché. Pour toute question ayant un rapport avec le rayon X (Dose, protection corporelle, etc...) se référer au PCR (personne compétente en radiologie) de votre établissement.*

Conseils de sécurité

Veuillez prendre les précautions suivantes :

Lire les instructions suivantes avant d'utiliser le marchepied.
Chaque détail est une importante précaution de sécurité qu'il convient de respecter.

DANGER : un usage inapproprié entraînerait un risque de blessure grave.

ATTENTION : un usage inapproprié entraînerait un risque pour le matériel.

DANGER : ne pas monter sur l'appareil.

DANGER : ne pas perdre des yeux le patient.

<u>Avant et pendant chaque utilisation du matériel, le praticien doit s'assurer</u> :

- du parfait état de fonctionnement.

- que les freins des roues soient bloqués.

- s'assurer que les boutons de serrage soient toujours bien serrés.

- s'assurer que la sécurité (photo 5 page 7) soit bien en place.

Conseils de sécurité (suite)

DANGER : s'assurer que le capteur portable soit bien mis en place en butée.

DANGER : s'assurer les boutons de serrage soient bien serrés.

DANGER : ne jamais monter sur l'appareil.

Recommandations

- Ne pas tenter de désassembler, réparer ou modifier le matériel.
- Ne pas utiliser un matériel montrant un dysfonctionnement.

Dysfonctionnement possible :

- Une ou plusieurs roues dégradées.
- Un frein ne fonctionne plus.
- Les bouton de serrage ne fonctionne pas correctement.
- Matériel non stable (pied tordu par exemple).

Abréviations et symboles

KG	Kilogramme
cm	Centimètre
mm	Millimètre
° C	Degré celsius
%	Pourcentage

Responsabilité du fabricant

Le fabricant se décharge de toute responsabilité en cas de non respect des consignes de sécurité énoncées dans ce manuel ou en cas de mauvaise utilisation.
La responsabilité repose uniquement sur la personne faisant l'examen, nous vous rappelons que tout usage de ce support doit être fait par du personnel qualifié et sous l'entière responsabilité du médecin.
Voir page 11 «Garantie».

Obligations de l'utilisateur

L'utilisateur est tenu de s'assurer que le produit est employé exclusivement aux fins auxquelles il est destiné, à savoir un examen de radiographie, de mettre tout en oeuvre pour le bon déroulement de cet examen et que toutes les conditions de sécurité soient respectées conformément aux instructions du présent manuel. De toujours laisser ce manuel à portée de main de l'utilisateur.

Mise en place du capteur.

Avant tout, lire le manuel dans sa totalité.

Etape n°1 :

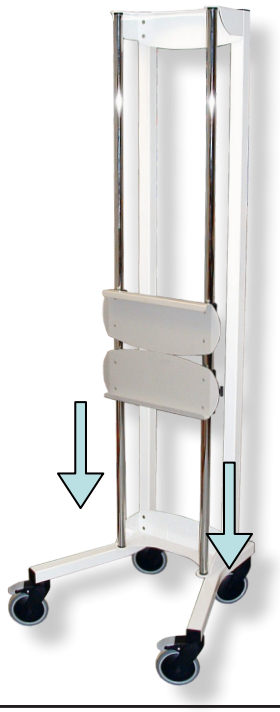

Mettre en place le système mobile dans la pièce à l'endroit souhaité.

Effectuer le blocage sur les 2 roues

Etape n°2 :

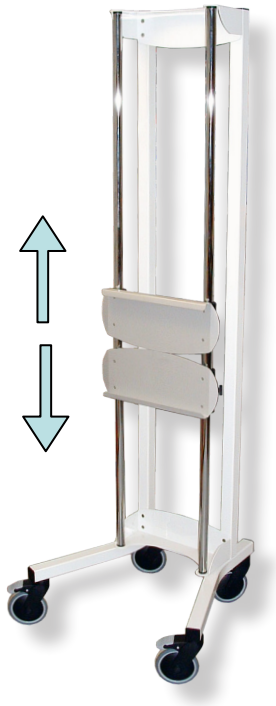

Ajuster la hauteur du support en fonction du besoin (réglage possible sur 1600 mm)

Effectuer le blocage du support à l'aide des boutons de serrage situés sur les coulisseaux en delrin

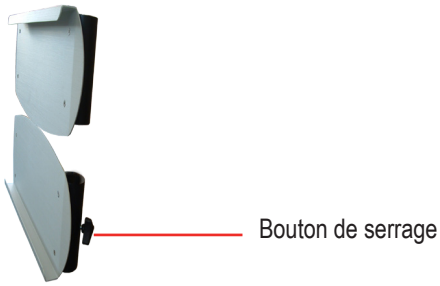

Etape n°3 :

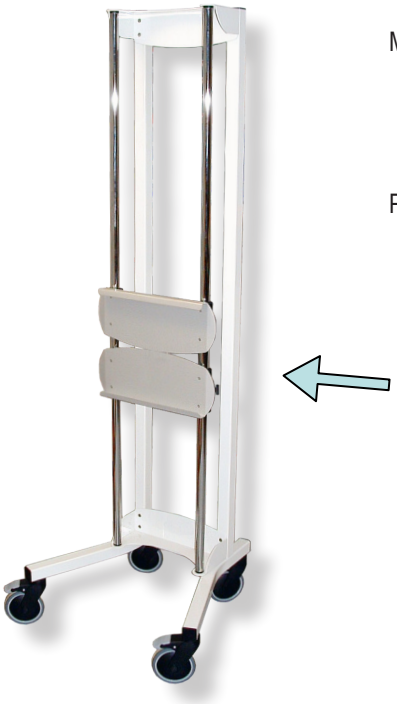

Mettre en place le capteur dans la glissière

Poussez le cassette dans le sens de la flèche.

Conseils d'entretien et de désinfection

Eviter tout produit oxydant à base de dérivés chlorés tel que l'eau de javel et les dérivés oxygénés tel que l'acide paracéthique.
Eviter l'accumulation de solution de nettoyage entre deux pièces.

La fréquence des nettoyages ainsi que le choix du produit dépendent uniquement du projet et des instructions de l'utilisateur.

Nous vous conseillons un nettoyage avec une solution en spray suivi d'un essuyage avec une lingette désinfectante.
Tout nettoyage sera essuyé avec soin.
Eviter le nettoyage à l'eau.

Maintenance et service

Afin d'assurer une efficacité permanente, nous vous conseillons une inspection régulière.

- Inspection journalière visuelle des boutons de serrage.
- Inspection annuelle du matériel, roues, freins.

Notre service technique est en permanence à votre disposition pour vous fournir tous renseignements complémentaires.
Contact en fin du manuel.

En cas de panne ou de casse nous vous conseillons de les remplacer par des pièces d'origine.

Liste des pièces pouvant êtres changées :

Cadre superieur.
Cadre inferieur.
Cassette aluminium

En cas de commande de pièces détachées, vous adresser au fournisseur chez lequel à été acheté le matériel.

Compatibilité

Le système mobile est compatible avec les cassettes de 18 x 24 au 40 x 120 *(avec ou sans grille)*.

Sous réserve d'un environnement propice à l'utilisation ou d'une machine non testée par notre service.
.

Caractéristiques

Bâti :

- Matière	Tube acier
- Hauteur hors tout	1800 mm
- Longueur x largeur bâti	550 x 620 mm
- Hauteur sol / dessous poignée	900 mm

Support :

- Matière	Aluminium 2 mm

Roue:

- Matière	Montant en acier inoxydable Roulettes à bandage polyuréthane.

Poids :

- A vide	35 Kg

Couleur :

- Bâti	RAL 9002
- Support	Inox

Stockage :

- Volume	0,61 m3
- Surface au sol	0,34 m²
- Température	+5° C à +30° C
- Humidité	10% à 90%

Identification :

- Classification CE 93/42/CEE	Classe I
- Type d'installation	Equipement mobile

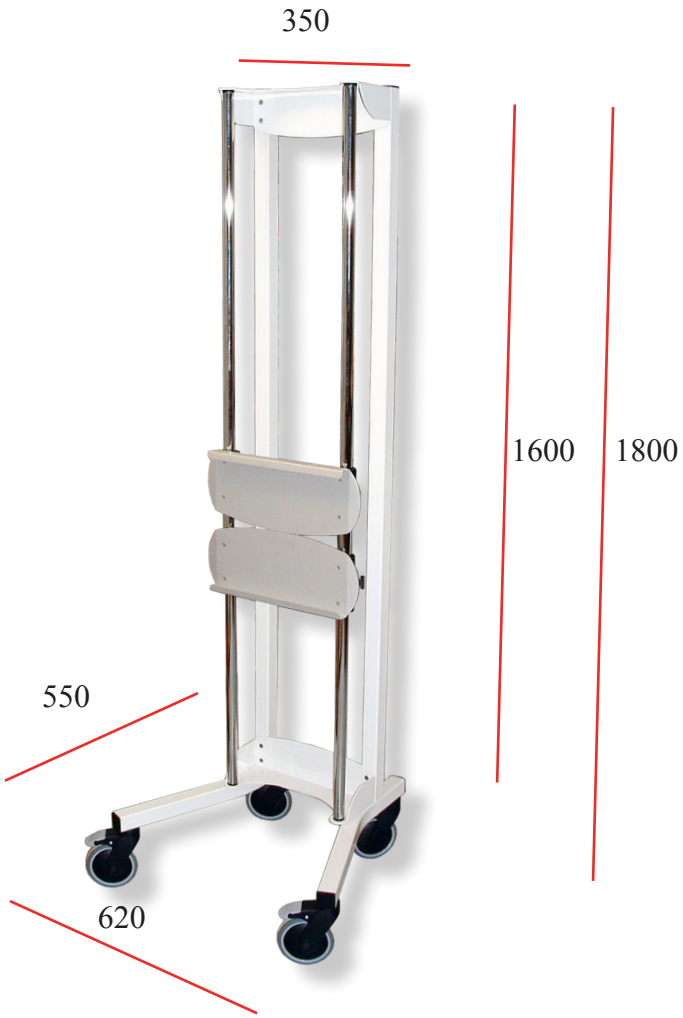

Garantie

Nous garantissons nos produits contre tout défaut de fabrication dans des conditions normales d'utilisation pendant un an à dater de la mise en circulation sur le site d'imagerie médicale.

Dans le cadre de cette garantie, les obligations du fabricant se limitent à la réparation ou au remplacement du produit ou des pièces détachées qui se révéleraient défectueuses, sous réserve que le produit ait été correctement installé et utilisé conformément au MANUEL UTILISATEUR . Le fabricant se réserve le droit de procéder à une inspection, si cela s'avérait nécessaire, pour établir la cause du défaut. La garantie concerne le remplacement des pièces et la main d'oeuvre correspondante, qui ne seront pas facturés.

Cette garantie ne s'applique pas dans les cas suivants :

- Dommage et perte résultant d'une calamité naturelle telle que incendie, tremblement de terre, inondations, foudre, orage, etc...
- Dommage et perte résultant d'un usage déraisonnable ou érroné, d'un abus, d'une négligence ou d'un entretien inadéquat du matériel.
- Dommage et perte résultant d'une réparation défectueuse, d'une modification du matériel par une personne extérieure au fabricant

.

Cette garantie vous donne des droits légaux spécifiques. D'autres droits peuvent s'y ajouter dans votre pays.

Pour bénéficier du service lié à cette garantie, vous devez nous faire parvenir un courrier recommandé décrivant le problème rencontré, ou contacter votre fournisseur.

En aucun cas vous ne pouvez renvoyer le matériel sans l'accord express du fabricant.
A la réception de votre plainte, le fabricant pourra choisir, soit de faire réparer le matériel sur site, soit d'organiser un retour atelier.

Cette Garantie n'est pas transférable, elle n'est valable que sur le site d'origine et à une seule adresse.

Cette garantie écrite est la seule émise par le fabricant. La réparation ou le remplacement fourni par cette garantie sont les seuls remèdes proposés aux acheteurs. Le fabricant ne pourra être tenu responsable d'une perte d'usage du matériel.

«*Nous nous réservons le droit de modifier nos produits sans préavis et de ce fait les photographies dans ce manuel ne sont pas contractuelles.*»

* Ces informations vous seront demandées pour un service rapide :

Date d'achat :	Nom du fournisseur :	N° de série :